NO.	DATE	REVISION & DESCRIPTION	SIGNATURE REVIEWED	SIGNATURE CHECKED
1	-	-	-	
2	-	-	-	

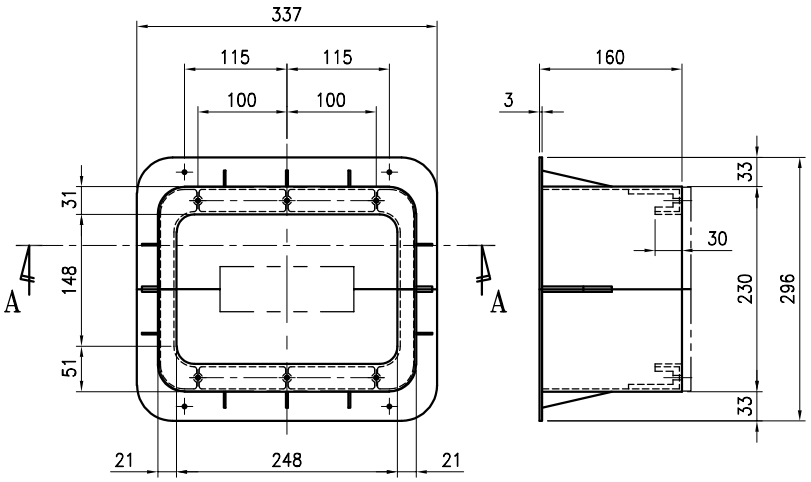

P01

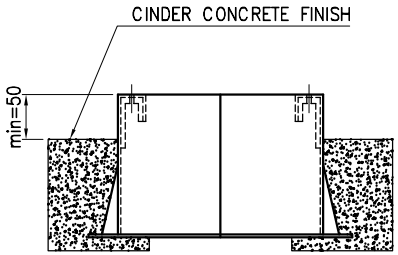

SECTION "A"-"A"

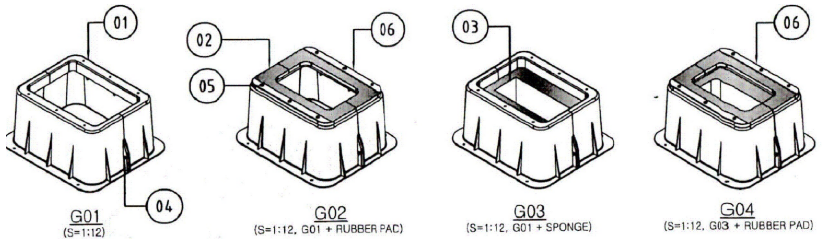

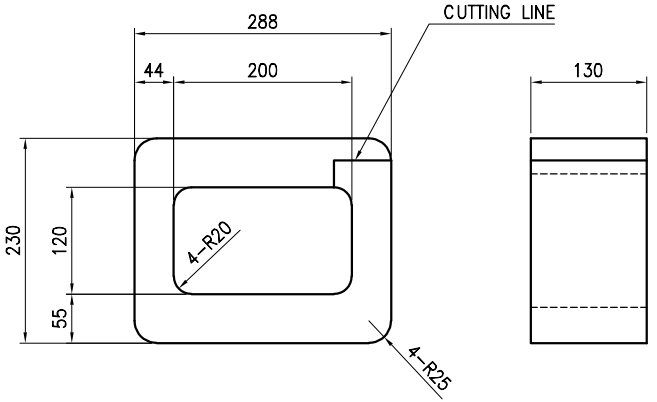

P03

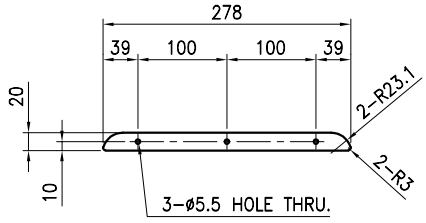

P06

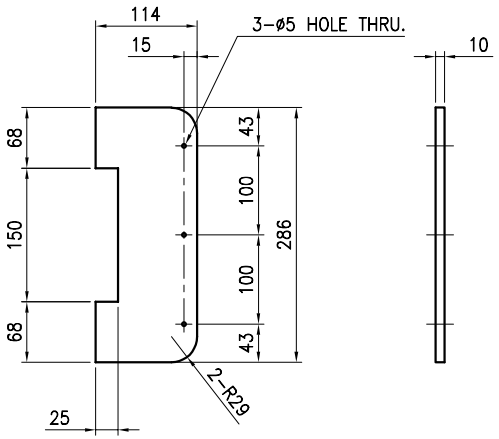

P02

TOTAL WEIGHT	- kg

G04	G03	G02	G01	순번 NO.	품명 PARTS NAME	규격 SPECIFICATION	재질 MATERIAL	단위 UNIT	수량 Q'TY	단위 중량 WEIGHT	총중량 WEIGHT	비고 REMARKS
2		2		P06	BRACKET	t1.6x20x278	GI	EA	1	-	-	
6		6		P05	ROUND HEAD SCREW	M5x16L	PUIR.	EA	1	-	-	
2	2	2	2	P04	ROUND HEAD SCREW	M5x10L	PUR.	EA	1	-	-	
1	1			P03	SPONGE	288x230x130	URETHANE FORM	EA	1	-	-	
2		2		P02	SPONGE PAD	t10x114x286	EVA	EA	1	-	-	
2	2	2	2	P01	BOX	337x296x160	POLYETHYLEN	EA	1	-	-	사출성형
고무패드 + 스펀지	내부 스펀지	상단 고무 패드	방음재 없음									

DRAWN	DESIGNED	CHECKED	APPROVED	DATE	2022.04.25	MODEL	통합형 ROPE HOLE 방음박스
SH.LEE	SH.LEE	S.T.OH	Y.M.JEUN	SCALE	1 : 6	TITLE	SOUND PROOF BOX
2022.04.25	2022.04.25	2022.04.25	2022.04.25	PROJECTION			

TEASUNG GROUP CO., LTD.

DWG. NO. TS-RP-1000

(A3 : 420mm x 297mm)

도면에 지정되지 않은 일반공차

가공별 / 기호 / 치수	선삭편칭 구멍중심거리 J21	몰딩 다이캐스트 정밀주조 드로잉 J22	판금제관용접단 J23	주조단조 J24
1 ~ 4	±0.1	±0.2	±0.3	±0.5
5 ~ 16	±0.2	±0.3	±0.5	±0.7
17 ~ 63	±0.3	±0.4	±0.7	±0.9
64 ~ 250	±0.4	±0.6	±1.2	±1.3
251 ~ 500	±0.6	±0.8	±1.5	±1.8
501 ~ 1000	±0.8	±1.0	±2.0	±2.5
1001 ~ 2000	±1.2	±1.5	±2.5	±3.3

ROUGHNESS

SYMBOL (신 규격)	SYMBOL (구 규격)	Ry 0.001 mm	NO.	Ra 0.001 mm
Z	▽▽▽▽	Ry0.8	N4	Ra0.2
Y	▽▽▽	Ry6.3	N7	Ra1.6
X	▽▽	Ry25	N9	Ra6.3
W	▽	Ry100	N11	Ra25
	~		-	-

NOTE

1. 출하시, 조립하여 출하 할 것.
2. 신더콘크리크 마감(100mm)후 방음박스 돌출부는 반드시 50mm 이상으로 할 것. (REF. SEC. "A"-"A")
3. G02~G04 : G01에 방음재 추가 부착 함.

본 도면은 주식회사 태성그룹의 귀중한 자산이므로 주식회사 태성그룹의 허가 없이 복사 및 배포를 금합니다.