NO.	DATE	REVISION & DESCRIPTION	SIGNATURE REVIEWED	SIGNATURE CHECKED
1	-	-	-	
2	-	-	-	

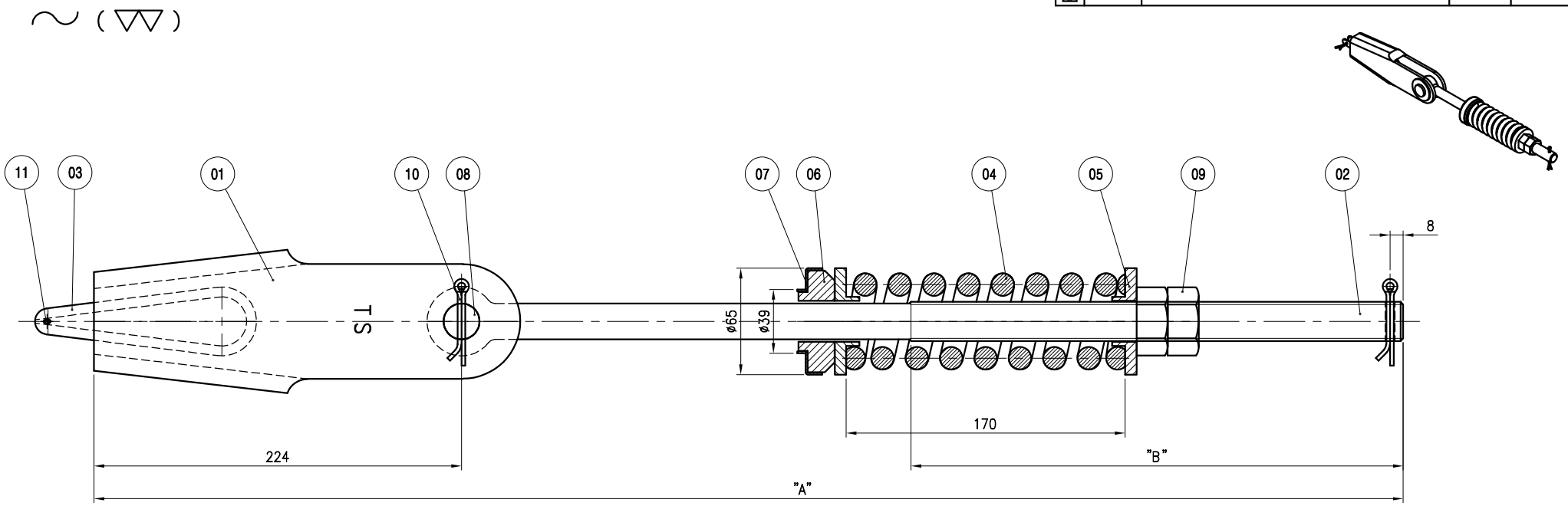

TOTAL WEIGHT	7.15 kg

구 분	"A"	"B"	REMARK
G01	798	300	체결식
G02	580	250	체결식

순 번 NO.	품 명 PARTS NAME	규 격 SPECIFICATION	재 질 MATERIAL	단 위 UNIT	수 량 Q'TY	단위 중량 WEIGHT	총 중 량 WEIGHT	비 고 REMARKS
11	SPLIT PIN	ø3.2x35L	PUR.	EA	1	–	–	
10	SPLIT PIN	ø5x45L	PUR.	EA	2	–	–	
09	NUT	M24	PUR.	EA	2	0.1	0.2	
08	ROD PIN	TS-RS-0016-06	S35C	EA	1	0.17	0.17	
07	SPRING SEAT	TS-RS-0016-05C	NBR	EA	1	0.04	0.04	
06	CAP	TS-RS-0016-05B	SS400	EA	1	0.04	0.04	
05	END PLATE	TS-RS-0016-05A	SS400	EA	2	0.15	0.3	
04	SPRING	TS-RS-0016-04	PW-2	EA	1	1.4	1.4	
03	THIMBLE	TS-RS-0016-03	FC200	EA	1	0.4	0.4	
02	ROD	TS-RS-0016-02	S35C	EA	1	1.8	1.8	
01	SOCKET	TS-RS-0016-01	SC46	EA	1	2.8	2.8	

도면에 지정되지 않은 일반공차				
가 공 별	선 삭 편 정 구명중심 가 리	몰 딩 다이캐스트 정밀주조 드로잉	판 금 제 관 용 접 용 단	주 조 단 조
기 호 / 치 수	J21	J22	J23	J24
1 ~ 4	±0.1	±0.2	±0.3	±0.5
5 ~ 16	±0.2	±0.3	±0.5	±0.7
17 ~ 63	±0.3	±0.4	±0.7	±0.9
64 ~ 250	±0.4	±0.6	±1.2	±1.3
251 ~ 500	±0.6	±0.8	±1.5	±1.8
501 ~ 1000	±0.8	±1.0	±2.0	±2.5
1001 ~ 2000	±1.2	±1.5	±2.5	±3.3

ROUGHNESS				
SYMBOL (선 규격)	SYMBOL (구 규격)	Ry 0.001 mm	NO.	Ra 0.001 mm
Z	▽▽▽▽	Ry0.8	N4	Ra0.2
Y	▽▽▽	Ry6.3	N7	Ra1.6
X	▽▽	Ry25	N9	Ra6.3
W	▽	Ry100	N11	Ra25
▽	~	▽	-	-

DRAWN	DESIGNED	CHECKED	APPROVED	DATE	2022.04.14	MODEL	–
SH.LEE	SH.LEE	S.T.OH	Y.M.JEON	SCALE	1 : 2.5	TITLE	ROPE SOCKET Ass'y (ø16)
2022.04.14	2022.04.14	2022.04.14	2022.04.14	PROJECTION			

TEASUNG GROUP CO., LTD.

DWG. NO. TS-RS-0016

(A3 : 420mm x 297mm)

본 도면은 주식회사 태성그룹의 귀중한 자산이므로 주식회사 태성그룹의 허가 없이 복사 및 배포를 금합니다.